RO/SE Blech-verarbeitung

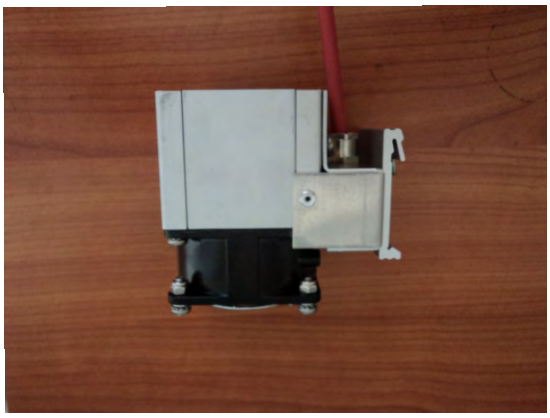

„Mixi"

Sonderanfertigung Fa. ETL

Ausführungen / *Performances:*

Mit integriertem Überhitzungsthermostat als Schutzeinrichtung
With built-in overheat thermostat as a protective device

Leistungen *Power*	Spannungen *Voltage*	Gewicht *Weight*	Schutzart *Protection*	Anschluss *Connection*	Lüfter *Fan*	Artikel Nr. *Art. No.*
100 W	230 V AC	480g	IP 20	40cm Kabel 3x0,75mm²	18m³/h	ETL4310022Kb2
100 W	115 V AC	480g	IP 20	40cm Kabel 3x0,75mm²	18m³/h	ETL4310021Kb2

Montage / *mounting*: Clip für DIN Hutschiene EN 60715
clip for DIN rail EN 60715

Anschlussplan / *Connection:*

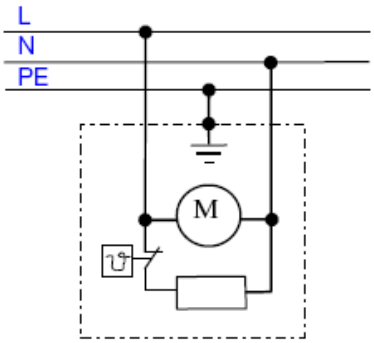

Maße / *Dimensions (L x B x T):*

86 x 60 x 91mm

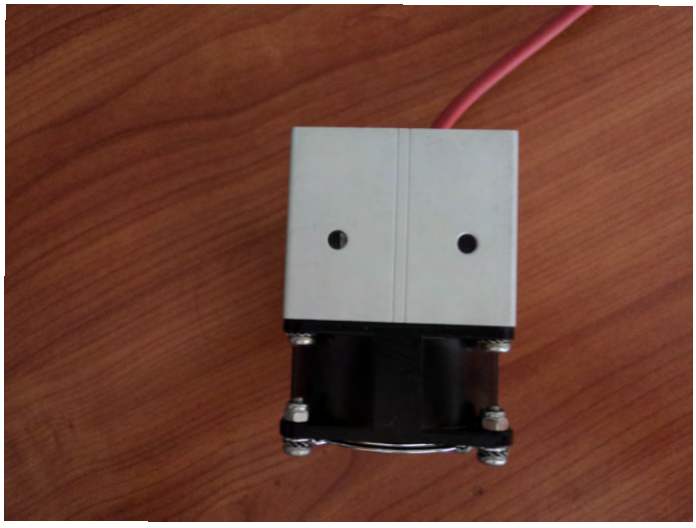

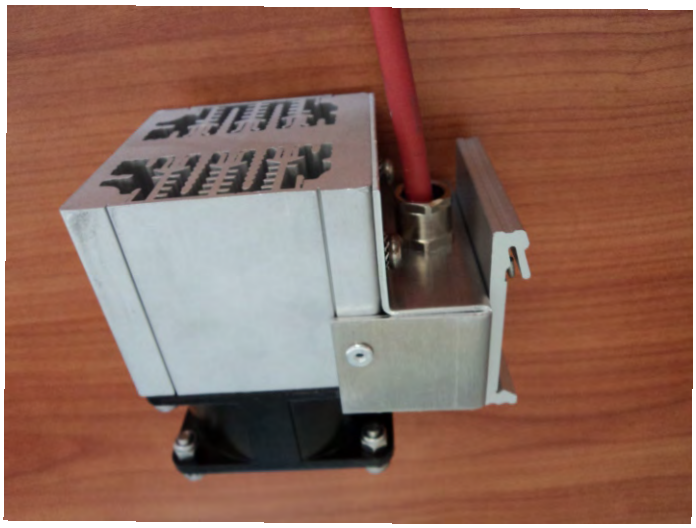

RO/SE Blechverarbeitung GmbH & Co. KG // Mooswiesenstraße 2 // D-84364 Bad Birnbach
Tel: 0049 (0) 8563-976 834 // ro-se@lm-heizungen.de // web: www.lm-heizungen.de